Paranco figura 5. tipo ---- Hoist type ---- XM316NS4H7A/5

Serial number Misia :

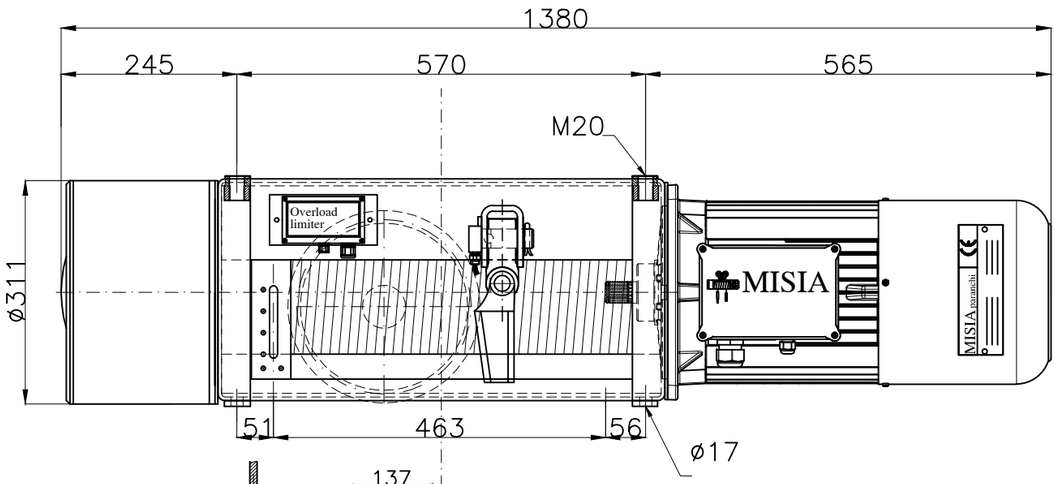

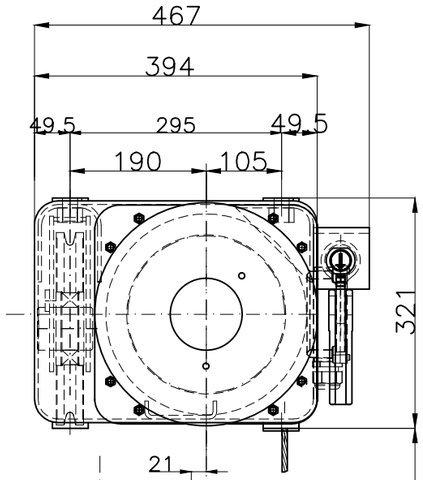

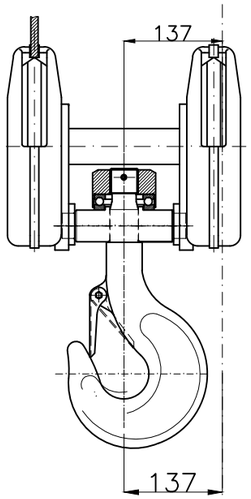

Motore sollevamento cilindrico
Cilyndrical lifting motor

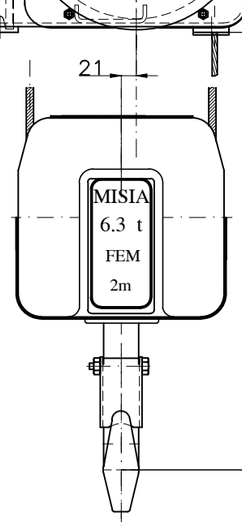

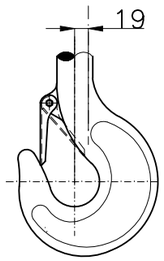

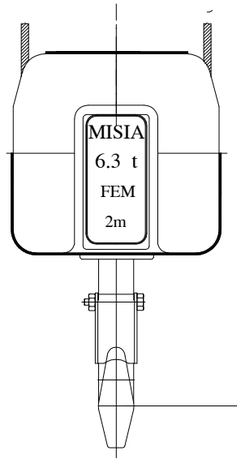

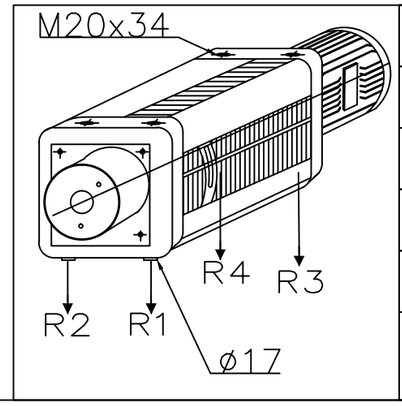

Reazioni statiche (daN) Static Reaction (daN)		
R1	2274	daN
R2	2069	daN
R3	1027	daN
R4	765	daN
Peso paranco Hoist weight	335 Kg	

Caratteristiche generali
General characteristics

Portata max Max capacity	6300	Kg.
Corsa gancio Hook lift	7	m.
Tensione : Voltage :	400V – 50 Hz	
Velocità di sollevamento Lifting speed	4.0/1.3	m/min.
Velocità di traslazione trolley speed	n.a.	m/min.
Potenza motore di sollevamento Hoist motor power	5.0/1.6	kW.
Potenza motore di traslazione Trolley motor power	n.a.	kW.
Assorbimento motore di sollevamento Hoist motor assorbment	12.1/9.7	A.
Assorbimento motore di traslazione Trolley motor assorbment	n.a.	A.

Note :

Rev.	DESCRIZIONE/Description	Dis	Appr	Data
00	Paranco elettrico a fune XM316NS4H7A/5	M.U	R.B	02/12/13

SCALA	Dis	M.U.
1:1	Contr	R.B.
	Appr	R.B.

Data Emissione 02/12/13

MISIA
PARANCHI S.R.L

Paranco Misia tipo/Hoist type
Serie XM316NS4H7A/5

type hoist type 5 | Misia number dwg/4100/r00

Codice identificativo – code ...

Rev. 00

Misia paranchi srl - Via dei Lavoratori 9/11 - 20092 Cinisello Balsamo - MI - ITALY - 0261298983 - 026121769