Electric rope hoist MISIA type XM312NS4H7A/83 low headroom monorail trolley.

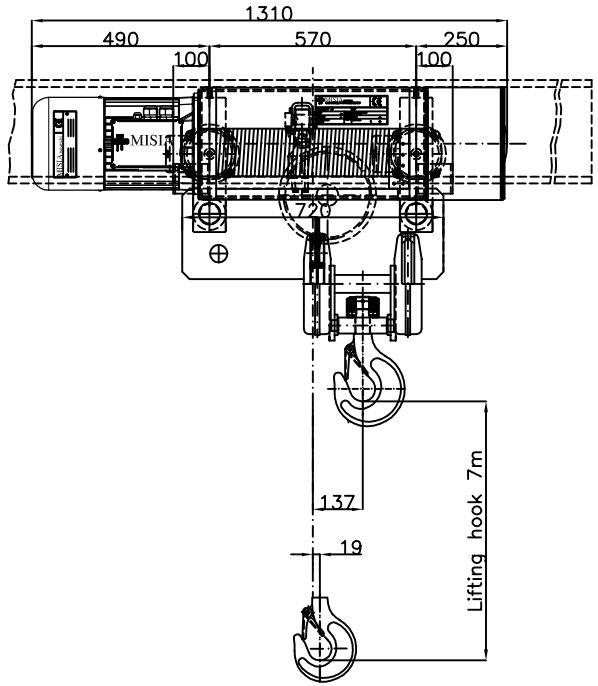

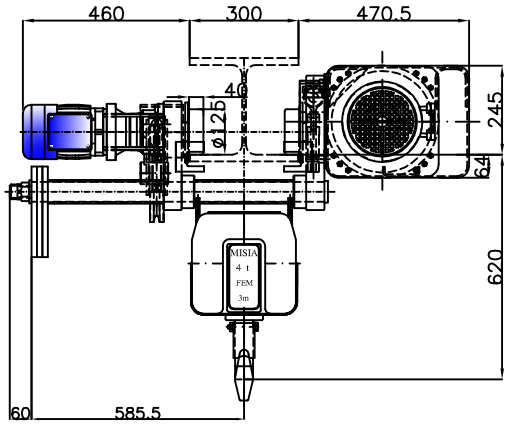

Dimensions with control panel (optional)

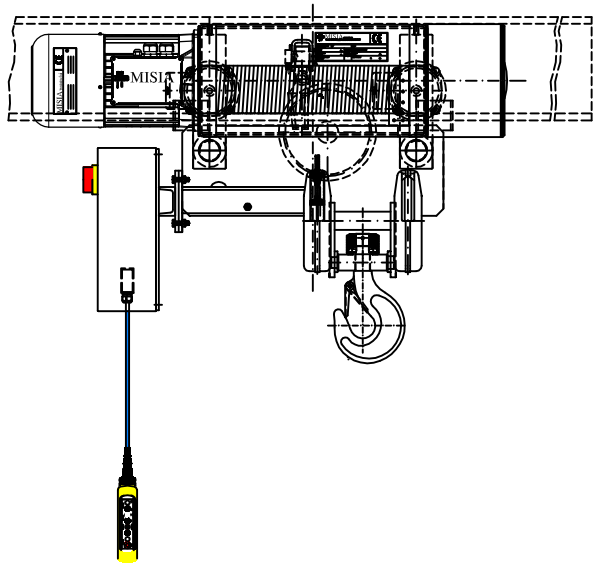

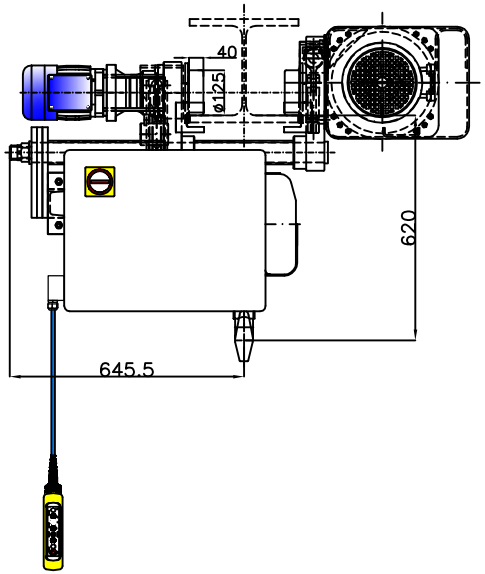

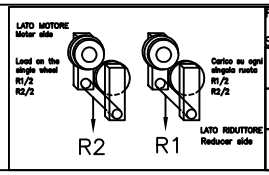

Reazioni statiche Valori statici (daN)		
Static reactions values (daN)		
R1	3236	daN
R2	1294	daN
Peso paranco : 530 Kg		

NOTE :
Ala trave standard Misia fino a 300mm
Larghezza minima ala trave : 130 mm
Per ali superiori a quelle indicate, la quota C (ingombro gancio) aumenta di 12mm ogni 10mm di larghezza ala trave.

Beam size standard Misia up tol 300mm
Minimun size for beam : 130mm
For wider beams dimensions than the indicated ones, the C dimension is 12mm more every 10mm of beam size more.

Caratteristiche generali
General characteristics

Portata max Max capacity	4000	Kg.
Corsa gancio Hook lift	7	m.
Tensione : Voltage :	400V – 50 Hz	
Velocità di sollevamento Lifting speed	4.0/1.3	m/min.
Velocità di traslazione trolley speed	20/5	m/min.
Potenza motore di sollevamento Hoist motor power	4.0/1.3	kW.
Potenza motore di traslazione Trolley motor power	2x0.24/0.06	kW.
Assorbimento motore di sollevamento Hoist motor assorbment	9,3/9,1	A.
Assorbimento motore di traslazione Trolley motor assorbment	2x0,74/0,71	A.

Rev.	DESCRIZIONE	Dis	Appr	Data
00	Electric rope hoist TYPE 83 Monorail low headroom 4t–7m LH	M.U	R.B	13/09/14

Note :

SCALA 1:1

Dis	M.U.	
Contr	R.B.	
Appr	R.B.	

Data Emissione 13/09/14

MISIA
PARANCHI S.R.L

Paranco Misia tipo
Serie XM312NS4H7A/83a

type hoist
type 83

Misia number
dwg/4400/r00

Item
...

Rev. 00

Misia paranchi srl - Via dei Lavoratori 9/11 - 20092 Cinisello Balsamo - MI - ITALY - 0261298983 - 026121769