Electric rope hoist MISIA type XM312VS2H14A/83 low headroom monorail trolley.

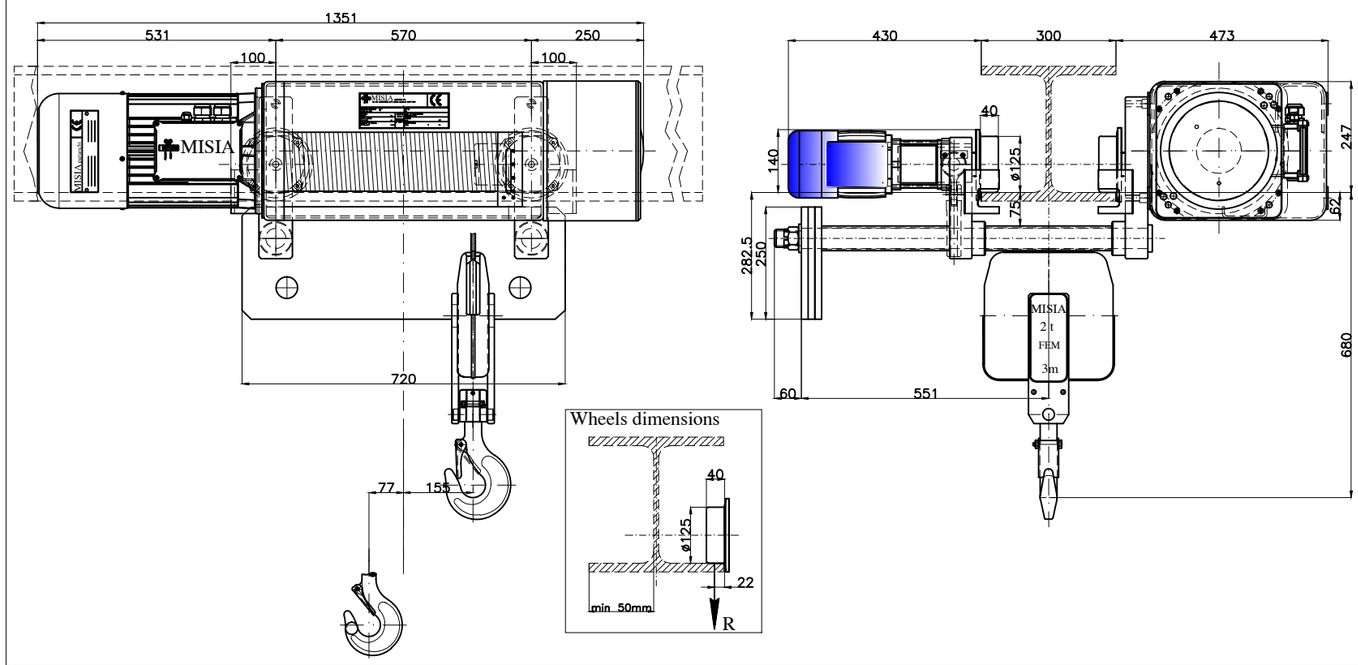

Dimensions with control panel (optional)

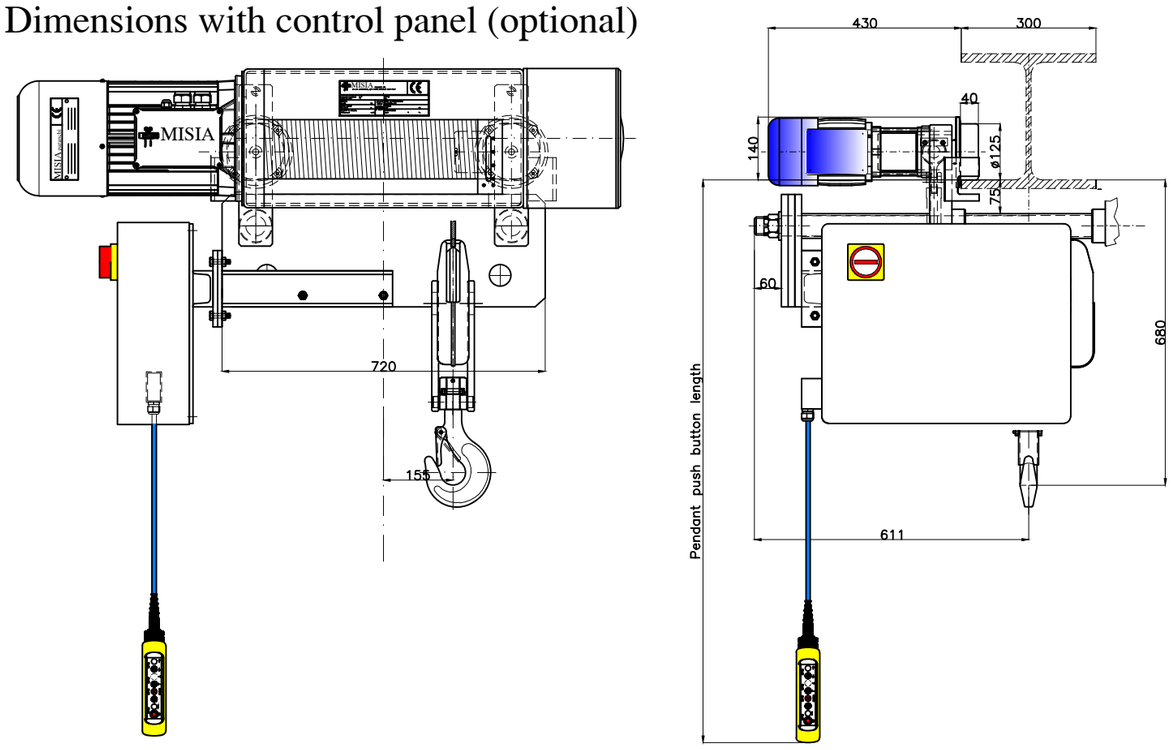

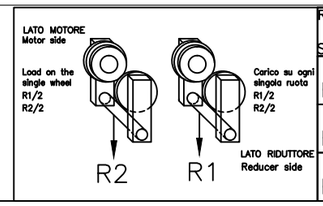

Reazioni statiche Valori statici (daN) Static reactions values (daN)		
R1	1798	daN
R2	697	daN
Peso paranco : 495 Kg		

NOTE :
Ala trave standard Misia fino a 300mm
Larghezza minima ala trave : 130 mm
Per ali superiori a quelle indicate, la quota C (ingombro gancio) aumenta di 12mm ogni 10mm di larghezza ala trave.

Beam size standard Misia up tol 300mm
Minimun size for beam : 130mm
For wider beams dimensions than the indicated ones, the C dimension is 12mm more every 10mm of beam size more.

Caratteristiche generali
General characteristics

Portata max Max capacity	2000	Kg.
Corsa gancio Hook lift	14	m.
Tensione : Voltage :	400V – 50 Hz	
Velocità di sollevamento Lifting speed	12/4	m/min.
Velocità di traslazione trolley speed	20/5	m/min.
Potenza motore di sollevamento Hoist motor power	5.0/1.6	kW.
Potenza motore di traslazione Trolley motor power	2x0.24/0.06	kW.
Assorbimento motore di sollevamento Hoist motor assorbment	12.1/9.7	A.
Assorbimento motore di traslazione Trolley motor assorbment	2x0.85/1.10	A.

Note :

Rev.	DESCRIZIONE	Dis	Appr	Data
00	Electric rope hoist TYPE 83 Monorail low headroom 2t–14m L.H	M.U	R.B	03/03/14

SCALA 1:1	Dis	M.U.
	Contr	R.B.
	Appr	R.B.

Data Emissione 03/03/14

MISIA
PARANCHI S.R.L

Paranco Misia tipo
Serie XM312VS2H14A/83a

type hoist
type 83

Misia number
dwg/4318/r00

Item
...

00
Rev.

Misia paranchi srl - Via dei Lavoratori 9/11 - 20092 Cinisello Balsamo - MI - ITALY - 0261298983 - 026121769