Paranco figura 5. tipo ---- Hoist type ---- XM516VS4H7A/5

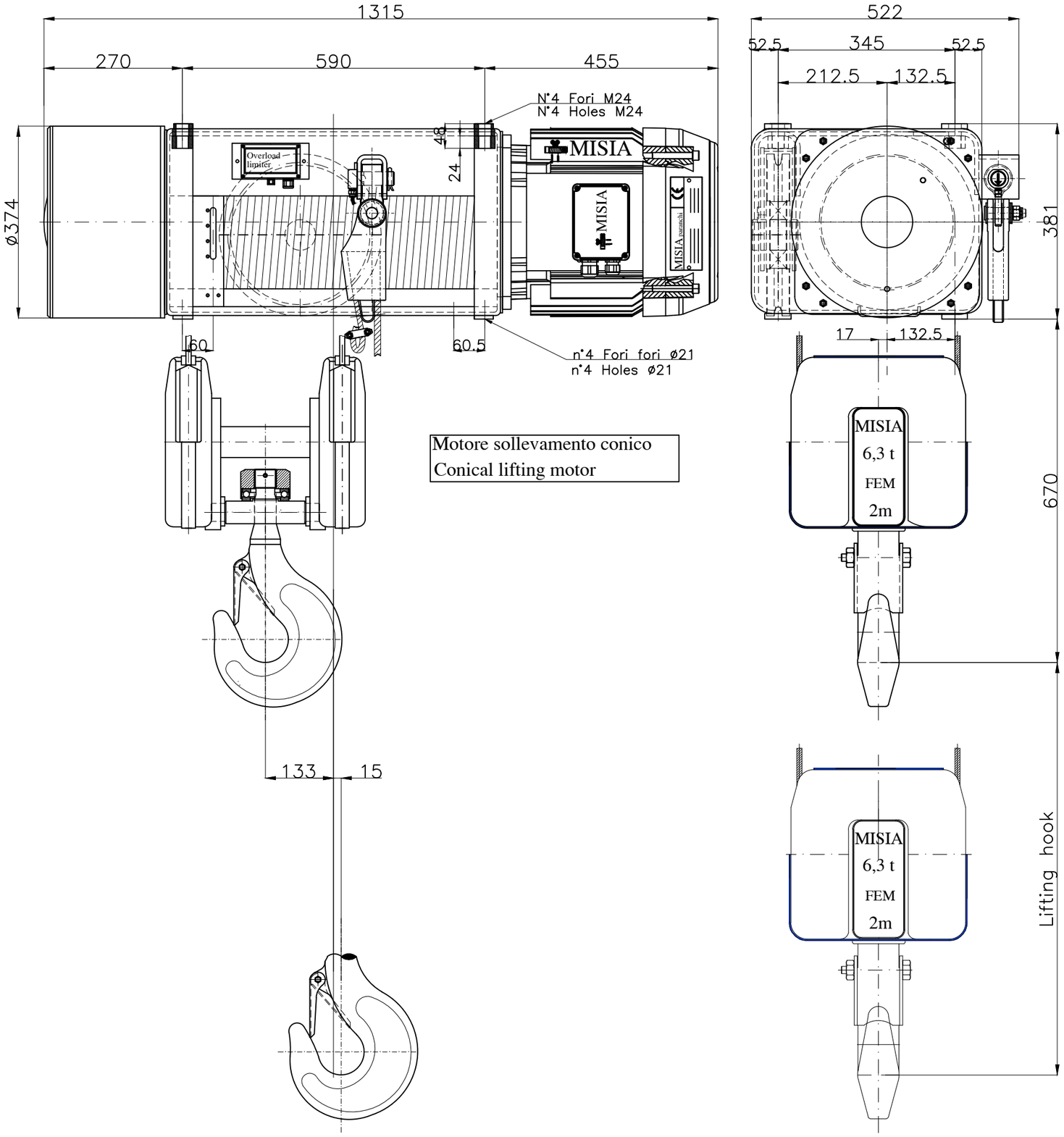

Motore sollevamento conico
Conical lifting motor

Caratteristiche generali : General characteristics

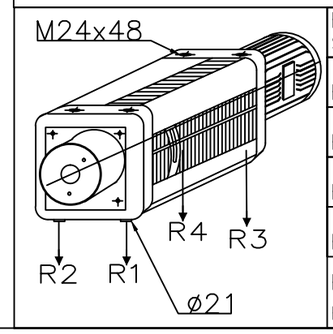

Reazioni statiche (daN) Static Reaction (daN)		
R1	2726	daN
R2	2097	daN
R3	1100	daN
R4	847	daN
Peso paranco Hoist weight	470 Kg	

Caratteristiche generali General characteristics

Portata max Max capacity	6300	Kg.
Corsa gancio Hook lift	7	m.
Tensione : Voltage :	400V – 50 Hz	
Velocità di sollevamento Lifting speed	6/1	m/min.
Velocità di traslazione trolley speed	N.A.	m/min.
Potenza motore di sollevamento Hoist motor power	8.0/1.3	kW.
Potenza motore di traslazione Trolley motor power	N.A.	kW.
Assorbimento motore di sollevamento Hoist motor assorbment	16/12	A.
Assorbimento motore di traslazione Trolley motor assorbment	N.A.	A.

Rev.	DESCRIZIONE	Dis	Appr	Data
00	Paranco elettrico a fune a piedini XM525NS4H7A/5	M.U	R.B	07/12/13

Note :

SCALA			
1:1	Dis	M.U.	
	Contr	R.B.	
	Appr	R.B.	

Data Emissione 07/12/13

MISIA
PARANCHI S.R.L

Paranco Misia tipo
Serie XM516VS4H7A/5

type hoist
type 5

Misia number
dwg/4118/r00

Codice identificativo – code
...

00
Rev.

Misia paranchi srl - Via dei Lavoratori 9/11 - 20092 Cinisello Balsamo - MI - ITALY - 0261298983 - 026121769