Paranco figura 5. tipo ---- Hoist type ---- XM525NS4H7/5

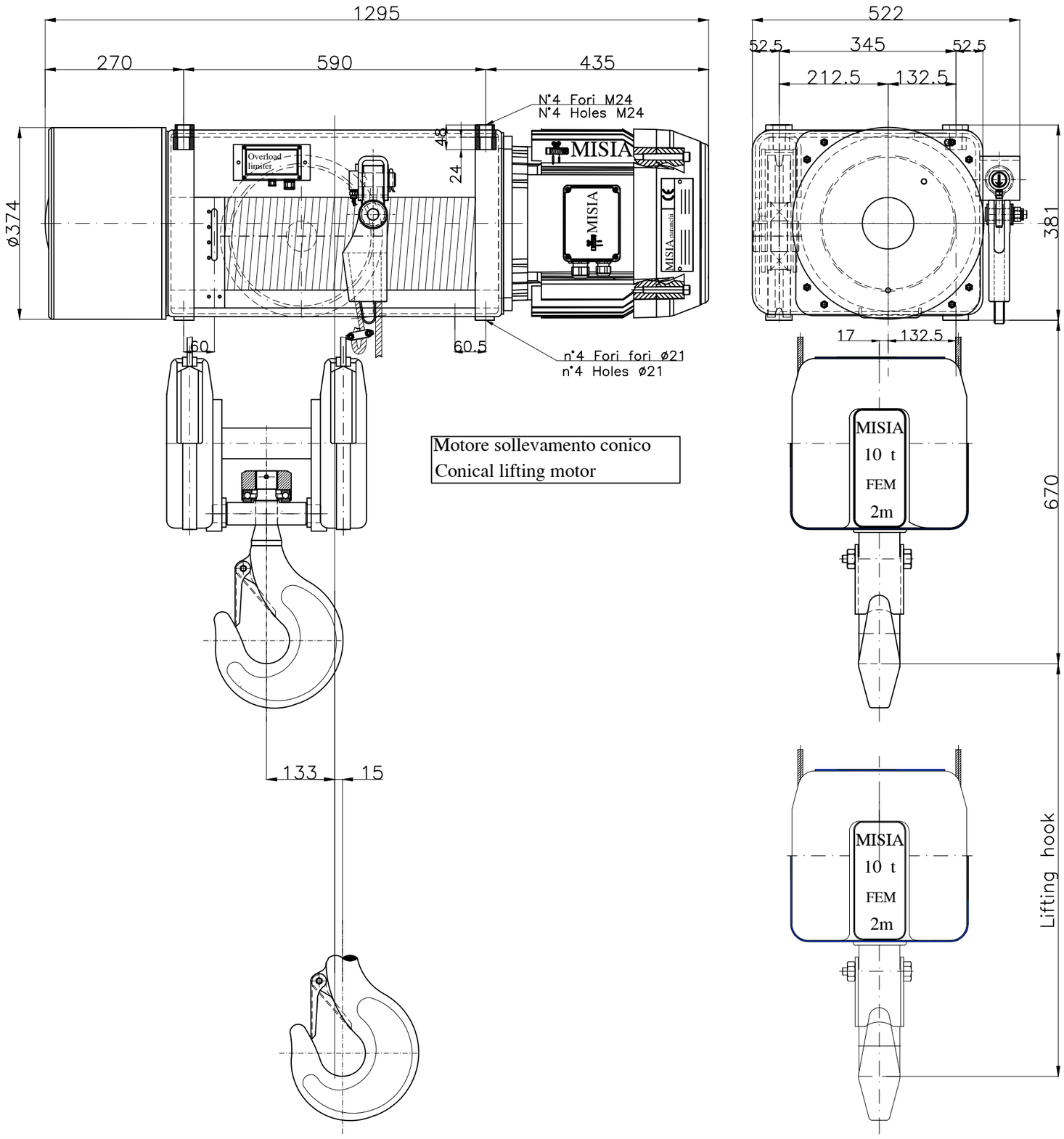

Caratteristiche generali : General characteristics

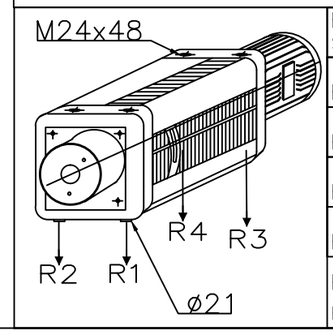

Reazioni statiche (daN) Static Reaction (daN)		
R1	4243	daN
R2	3264	daN
R3	1675	daN
R4	1288	daN
Peso paranco Hoist weight	470 Kg	

Caratteristiche generali General characteristics

Portata max / Max capacity	10000	Kg.
Corsa gancio / Hook lift	7	m.
Tensione : / Voltage :	400V – 50 Hz	
Velocità di sollevamento / Lifting speed	4.0	m/min.
Velocità di traslazione / trolley speed	N.A.	m/min.
Potenza motore di sollevamento / Hoist motor power	8.0	kW.
Potenza motore di traslazione / Trolley motor power	N.A.	kW.
Assorbimento motore di sollevamento / Hoist motor assorbment	18.0	A.
Assorbimento motore di traslazione / Trolley motor assorbment	N.A.	A.

Rev.	DESCRIZIONE	Dis	Appr	Data
00	Paranco elettrico a fune a piedini XM525NS4H7/5	M.U	R.B	07/12/13

Note :

SCALA			
1:1	Dis	M.U.	
	Contr	R.B.	
	Appr	R.B.	

Data Emissione 07/12/13

MISIA
PARANCHI S.R.L

Paranco Misia tipo
Serie XM525NS4H7/5

type hoist
type 5

Misia number
dwg/4118/r00

Codice identificativo – code
...

00
Rev.

Misia paranchi srl - Via dei Lavoratori 9/11 - 20092 Cinisello Balsamo - MI - ITALY - 0261298983 - 026121769